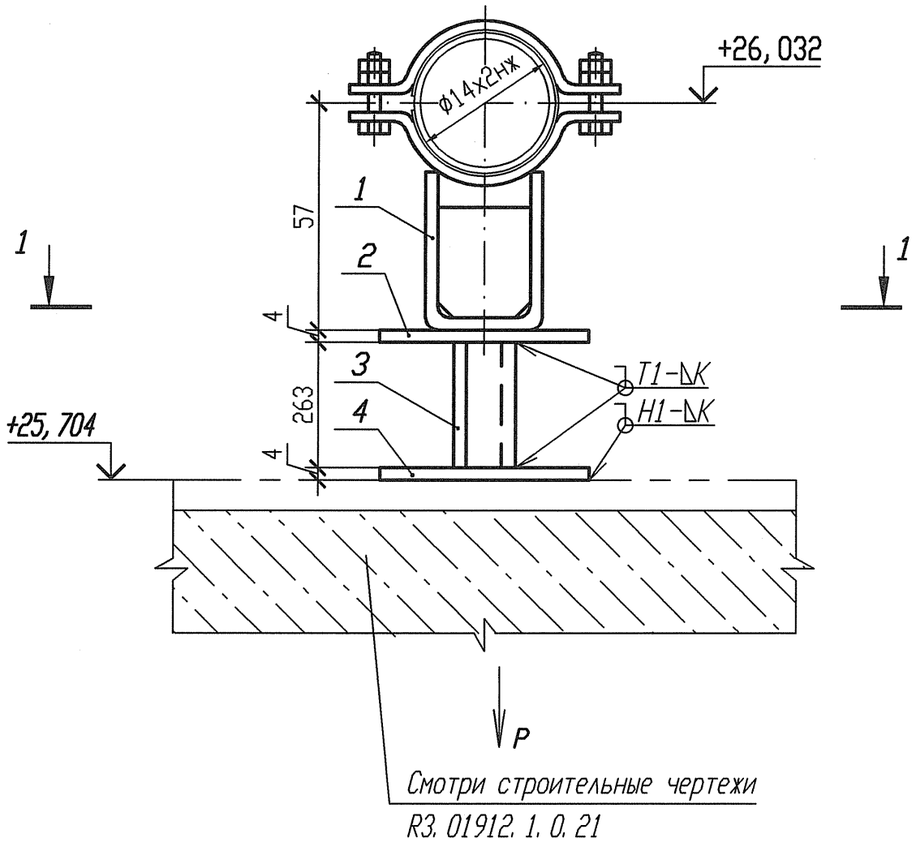

Спецификация деталей

Поз.	Обозначение	Наименование	Кол.	Материал	Масса, кг ед.	Масса, кг общ.	Приме-чание
1	ЛВ-511. 000-01	Опора 14	1	Сборный	0, 42	0, 42	
2	ГОСТ 19903-74	Лист Б-ПН 4х80х130	1	Ст 3 сп 5 ГОСТ 14637-89	0, 3266	0, 3266	
3	ГОСТ 8509-93	Уголок В- 40х40х4 l=263	2	Ст 3 сп 5 ГОСТ 535-2005	0, 6365	1, 273	
4	ГОСТ 19903-74	Лист Б-ПН 4х90х90	1	Ст 3 сп 5 ГОСТ 14637-89	0, 2543	0, 2543	
	ГОСТ 2246-70	Проволока		СВ-04Х19Н11М3		-	
	ГОСТ 9467-75	Электроды		УОНИИ 13/45		-	
				Итого:			2, 2739

Разрез 1-1

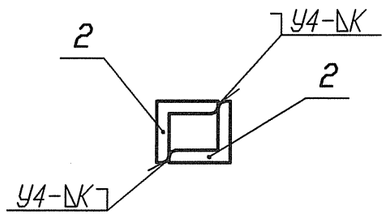

Номер опоры	3ТС40У060	3ТС40У062
Нагрузка на опору P(кН)	0, 049	0, 193

1 Привязку опоры смотри 3ТС40Z05.
2 Сварку производить по ГОСТ 5264-80.
3 Отметка трубопровода подлежит уточнению в соответствии с уклоном трубопровода.
4 Р - максимальная нагрузка на опору с учетом сейсмических воздействий.
5 Катет шва (К) принять по наименьшей толщине свариваемых деталей.
6 Спецификация составлена на одну опору.
7 Изготовить два комплекта.

АРХИВНЫЙ ЭКЗЕМПЛЯР

Инв. N подл. R3. 03733. 1. 0. 13
Лист 408

Изм.	Кол. уч.	Лист	Nдок.	Подпись	Дата
Инж. 2к.		Сидоренко			17.05
Пров. инж. 2к.		Случевская			17.05
Пров. вед. инж.		Махотина			17.05
Нач. гр.		Жубрев			17.05
Н. контр.		Краснояров			17.05

R3. ТС10. 3012. 013. 01. 00. 285

Ростовская АЭС Блок 3

Редакторное отделение Герметичная часть Трубопроводы байпасной очистки воды I контура Рр больше 2. 2 МПа	Стадия	Лист	Листов
	Р	1	1
Опора скользящая 3ТС40У060, 3ТС40У062	ОАО "НИАЭП" 2012		

Инв. N подл. | Подп. и дата | Взам. инв. N
R3. 03733. 1. 0. 13

Формат А3

Формат А3